SSPT型

—圆形切角法兰型—

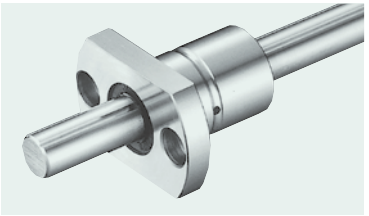

公称型号构成

例）SSPT 10 - 2 - T1 - 436 - P / CU

- SSPT型
- 轴径尺寸
- 一轴所带外筒个数
- 予压记号 无记载：标准 T1：轻予压
- 花键轴全长
- 精度等级 无记载：高级 P：精密级
- 带特殊规格

注　保持器材质为树脂。

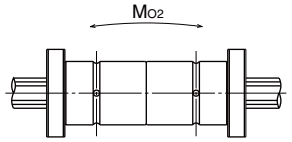

紧靠使用两个外筒时

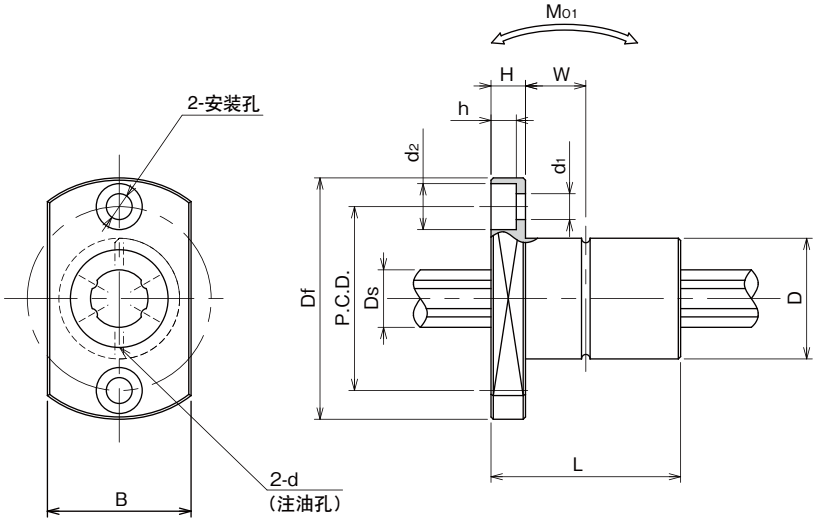

公称型号	主要尺寸 D mm	D 公差 μm	L mm	L 公差 mm	Df mm	B mm	H mm	P.C.D. mm	d1×d2×h mm	W mm
SSPT 6	14	0	25	0	30	18	5	22	3.4×6.5×3.3	7.5
SSPT 8	16	−11	25	−0.2	32	21	5	24	3.4×6.5×3.3	7.5
SSPT10	21	0/−13	33		42	25	6	32	4.5×8×4.4	10.5

d mm	Ds mm	Ds 公差 μm	基本额定扭矩 动 CT N・m	基本额定扭矩 静 COT N・m	基本额定负荷 动 C kN	基本额定负荷 静 Co kN	静态允许力矩 Mo1 N・m	静态允许力矩 Mo2 N・m	质量 外筒 kg	质量 轴 kg/m	尺寸
1	6	0/−12	1.5	2.4	1.22	2.28	5.1	40	0.029	0.21	6
1.5	8	0	2.1	3.7	1.45	2.87	7.4	50	0.035	0.38	8
1.5	10	−15	4.4	8.2	2.73	5.07	18.0	116	0.075	0.6	10

1kN≒102kgf　1N・m≒0.102kgf・m